电解二工段挡墙

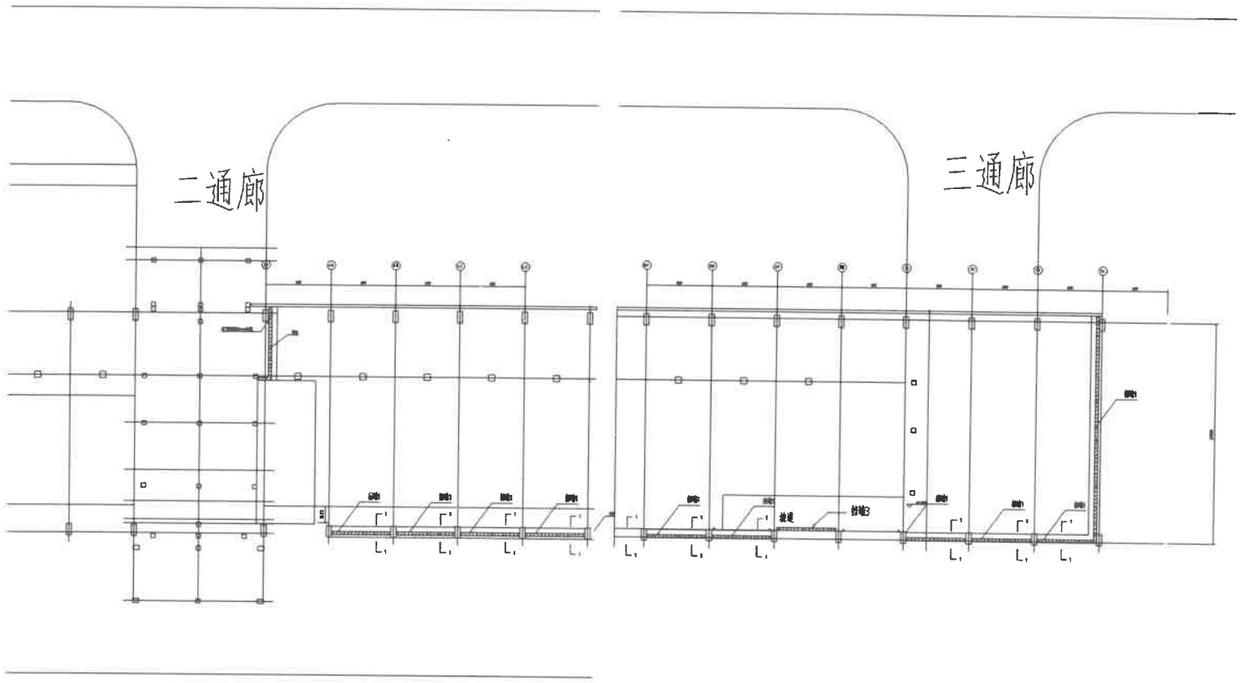

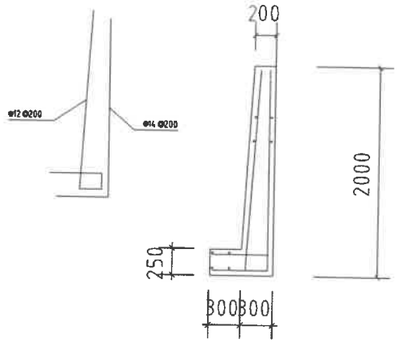

挡墙2 详图

注:挡墙自由端背靠柱子超1.5m时,立面植筋参照挡墙1
挡墙2 底板不植筋。

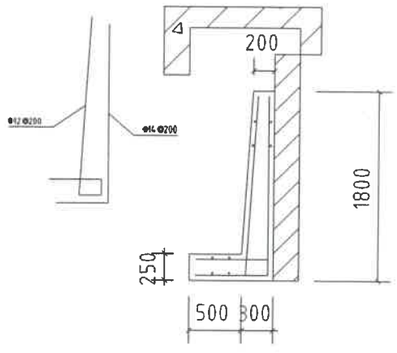

挡墙1 详图

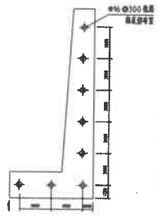

挡墙1 立面植筋图

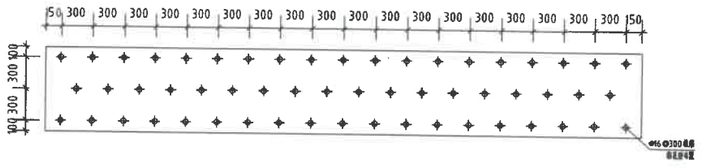

挡墙1 底板植筋图

说明:

1、墙身混凝土标号C30,挡墙墙身须一次性浇筑。
2、墙身拉墙筋ø8 @800梅花型布置,底板钢筋网垫块(马凳筋)支撑间距不大于1000mm。
3、除注明外,挡墙钢筋均为ø10 @200,钢筋采用HRB400级,保护层厚度25mm。
4、挡墙3根据现场实际情况,在坡道上植筋ø14 @200双排双向,水平筋ø10 @200 .。
5、挡墙立面植筋深度15 D,外露长度350mm,竖向绑扎双排ø12钢筋。
6、挡墙底板植筋深度100mm,外露长度150m。
7、现场情况如与设计不符,详询甲方技术人员。

工程名称	电解二工段挡墙项目		
施工图	挡墙施工图	图别	施工图
		施工图号	TT-01
		编制日期	2024.7